FINISHTEKENING

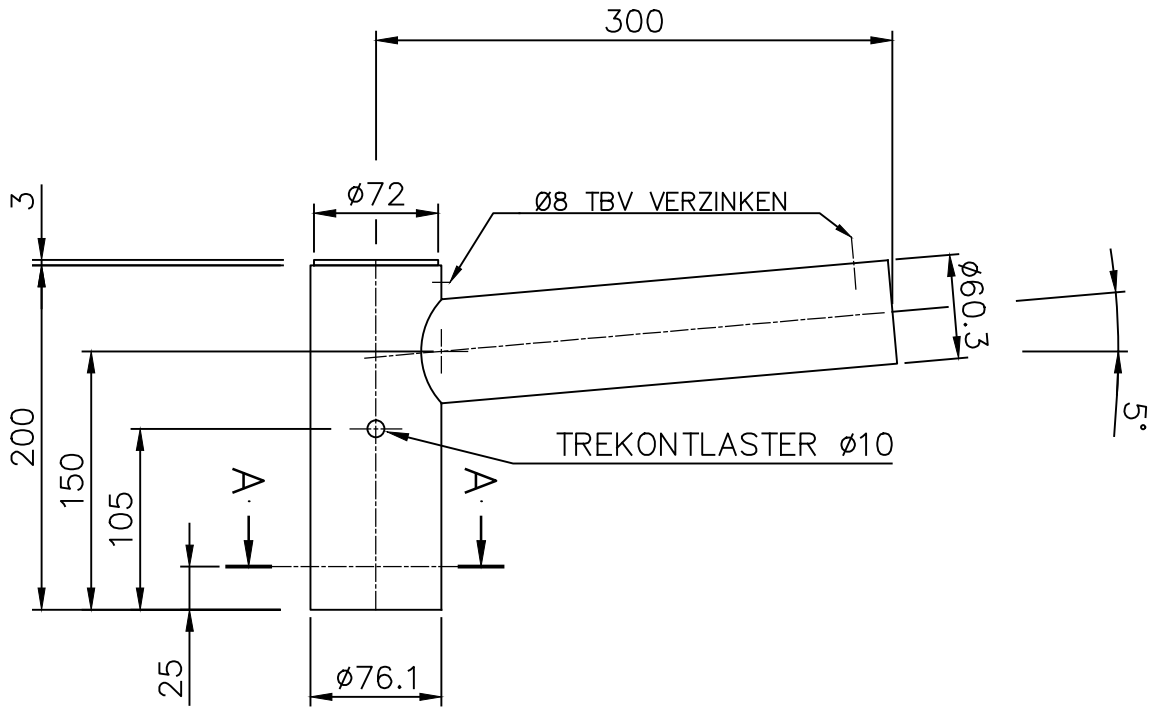

Doorsnede A–A.

schaal 1:2

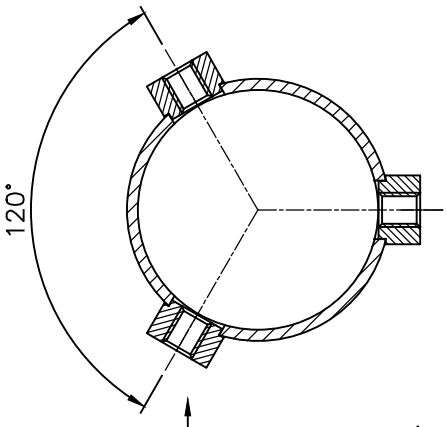

LASPROP M10 (3x120°) V.V.
TAPBOUT M10x20 RVS A2

OPPERVLAKTE BEHANDELING:

- THERMISCH VERZINKT VLGS. EN ISO 1461.
- POEDERCOATEN RAL . . . . MET EEN MINIMALE DROGE LAAGDIKTE VAN 80 µm.

Wijz.	Omschrijving	Datum:	Par:
C	–	–	–
B	–	–	–
A	GAT TBV VERZ. TOEGEV.	07–07–2011	PW

Bijz.: –

Schaal: 1:8 | Datum:

Getek.: PW | 21–02–2014

P.M.F. Machinefabriek Veendam B.V.
POSTBUS 290
NL–9640 AG VEENDAM
Tel. (+31) 598–613290
Fax. (+31) 598–621089

Deze tekening is eigendom van PMF Machinefabriek Bergum B.V. en mag zonder haar toestemming niet worden gebruikt, gekopieerd en/of aan derden ter beschikking worden gesteld. Auteursrechten voorbehouden volgens de wet.

Amerikaanse Projectie:

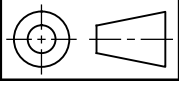

BENAMING

ENKELE UITHOUDER–1x300–5°–
TOP MAST Ø60

ARTIKEL NR: 3488–17–P0

TEKENING NR: A––3488V

WIJZ: A